린데 판매·리스·렌탈 서비스·기술 지원
우 건 린 데 주 식 회 사
Linde Sales Service Korea

Linde

린데 컨테이너 핸들러 형식 C360-C400

차례

Ⅰ. 조종실

Ⅱ. 콘트롤 시스템

Ⅲ. 주행 시스템

Ⅳ. 차체 구조

Ⅰ. 조종실

외부

- 최신 인체 공학 디자인으로 설계된 조종실 **74dB(A)**
- 유럽 및 미국 기준에 의한 낙하 테스트 통과
- 조종실 상부 보호 장치
- 대형 전면 유리 – 최적 작업 시야 확보
- 전면, 후면 및 상부 와이퍼 기본 장착

Ⅰ. 조종실

내부

- 시선 집중형 계기판
- 간편하고 인체 공학적인 조종 장치
- 충분한 조종 공간 확보
- 중앙 경고 장치
- 가변 조종석, 스티어링 휠 및 팔걸이

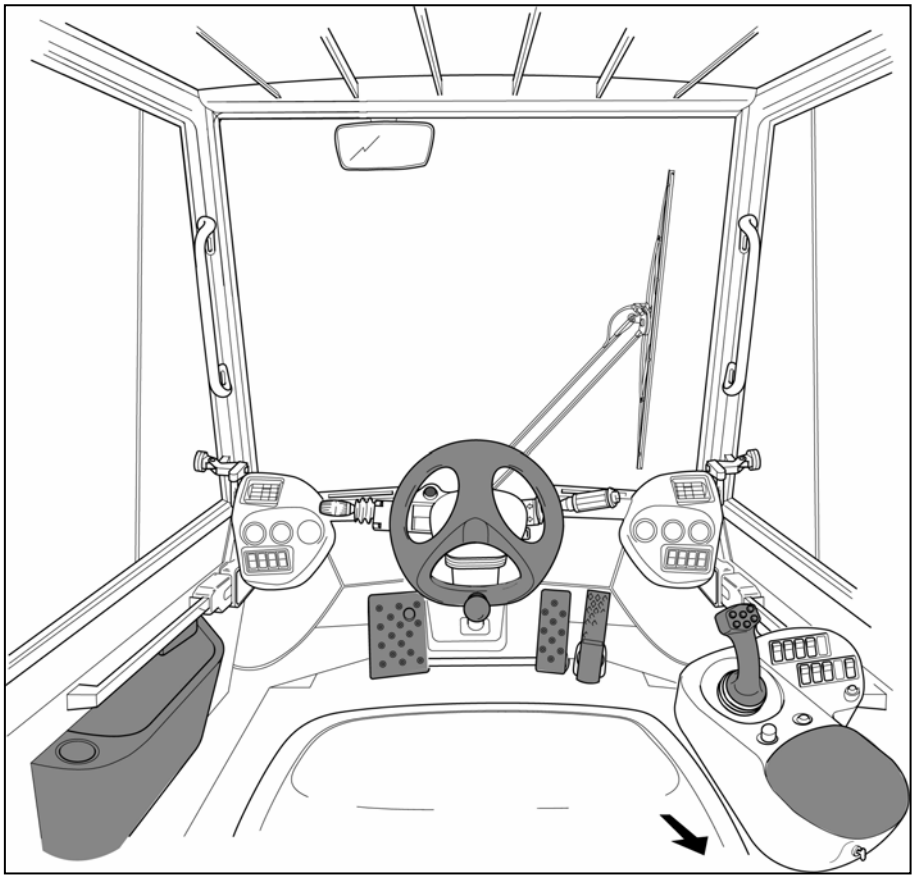

Ⅰ. 조종실

운전대 및 조종석

- 운전대 및 조종석을 운전자 체형에 따라 조절 가능

Ⅰ. 조종실

냉· 난방기

- 쾌적한 작업 공간을 제공하는 전자동 냉· 난방기 장착
- 온도/풍량/풍향 조절 장치
- 간편한 필터 스크린 교체

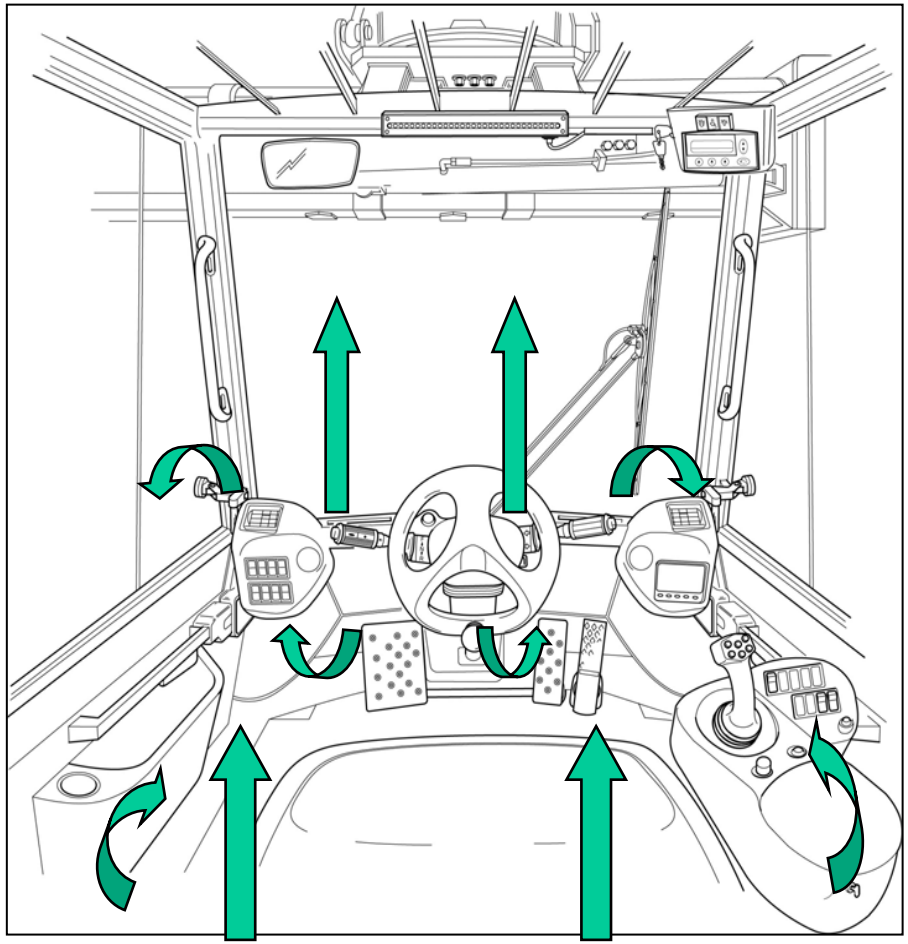

II. 콘트롤 시스템

- 안락하고 편리한 운전 장치
- 높은 작업성 제공

III. 주행 시스템

엔진

- 저회전 고토크 엔진
- 전자 제어에 의한 최적 출력 제공
- 엔진 실속 방지 장치
- 유압 장치 연계 작동
- 공회전시 조향 장치 자동 보호

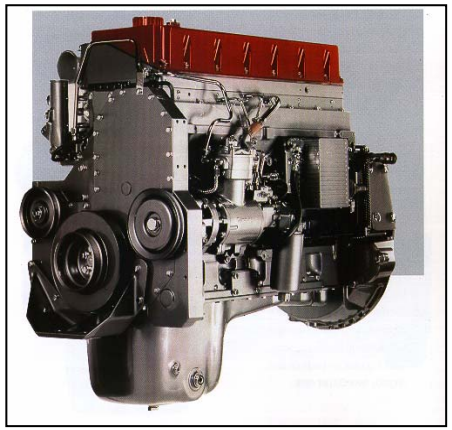

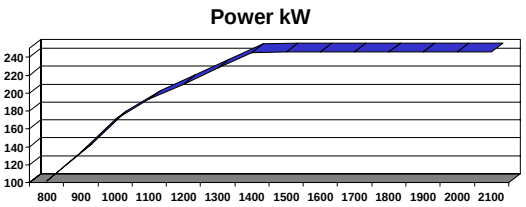

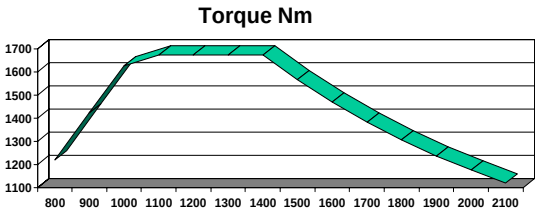

III. 주행 시스템

트랜스미션

- 자동 변속 **Dana Clark 36000** 트랜스미션
- 최적 기어 비율 자동 산정
- 변속 보호 장치 내장
- 자체 진단 기능 내장

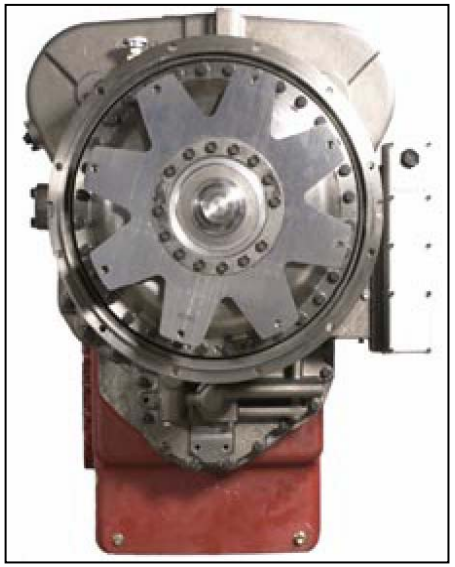

특수 목적을 위한 주문 제작형
Eprom 장착 가능

III. 주행 시스템

구동축

- **Kessler** 연동 작동/이중 감속 구동축
- 중량물 작업용 강판 구조 및 본체/구동축 클램핑
- 브레이크 유압 장치 및 냉각 장치 별도 장착
- 습식 브레이크

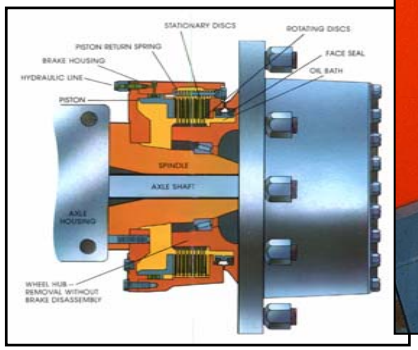

III. 주행 시스템

조향축

- Kessler 연동 작동 조향축
- 메카니칼 스토퍼

  실린더 안전 행정 거리 확보

  실린더 헤드 마모 방지

  조향 장치 충격 보호
- 고정 조향 링크 암

  정교한 조향 제공

  타이어 접촉 마모 및 허브 측면 응력 발생 방지

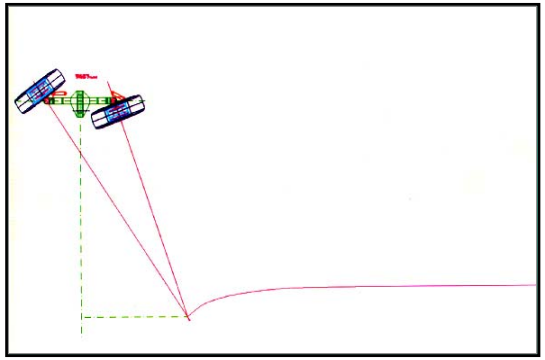

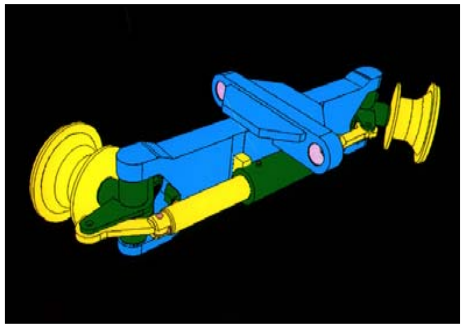

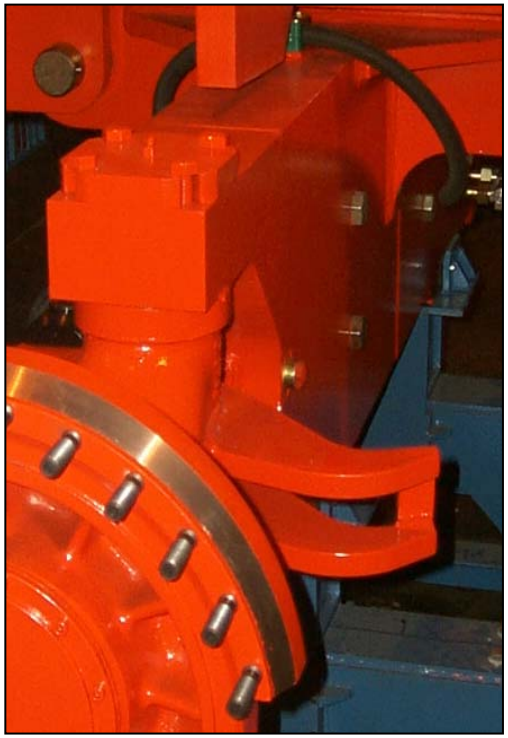

III. 주행 시스템

- 제동 장치

  감속 브레이크/주차 브레이크

- 제동 장치 독립 설계

  브레이크 유압 장치 및 냉각 장치 장착

- 습식 브레이크

  무정비 브레이크 (첨가제 필요)

  제동 효과 25% 증대

Ⅳ. 차체 구조

외형

Ⅳ. 차체 구조

본체

- 유한 요소법을 이용하여 제작된 일체형 구조
- 작업 피로도 최소화 구조
- 최대 부하, 마스트 최대 인상, 최대 속도 및 급제동 상태등

  60,000여 작업 조건을 조합한 다양한 시뮬레이션 실시

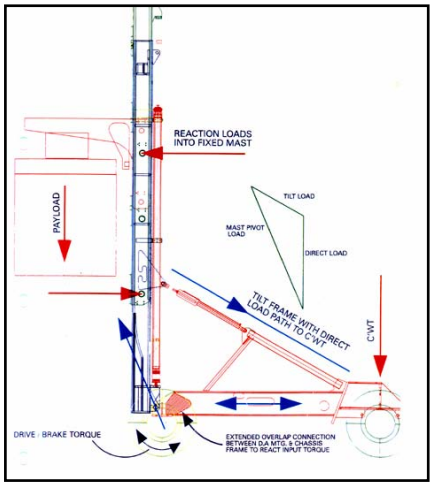

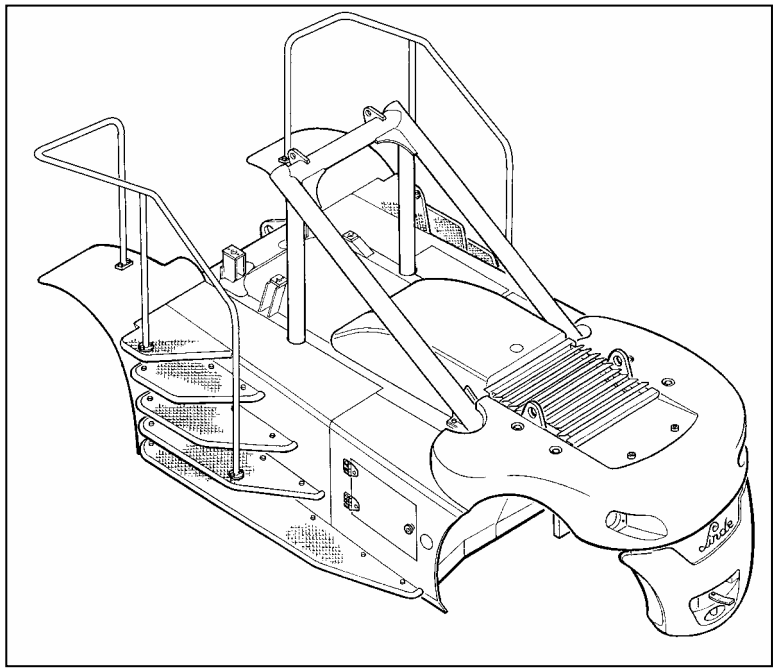

Ⅳ. 차체 구조

마스트

- 유한 요소법 적용
- **Linde** 고유의 외부 마스트 인상 · 인하 시스템
- 마스트 비틀림 방지 및 응력 분산 구조

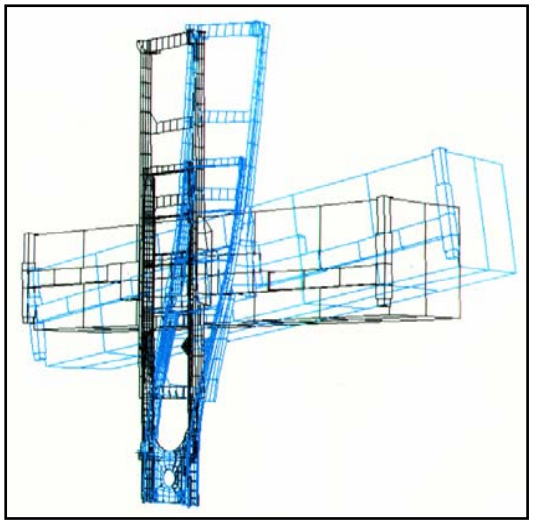

Ⅳ. 차체 구조

마스트

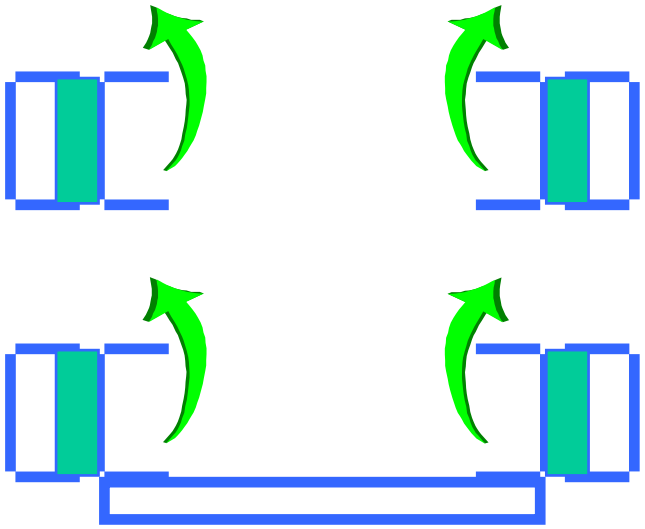

일반 지게차 마스트

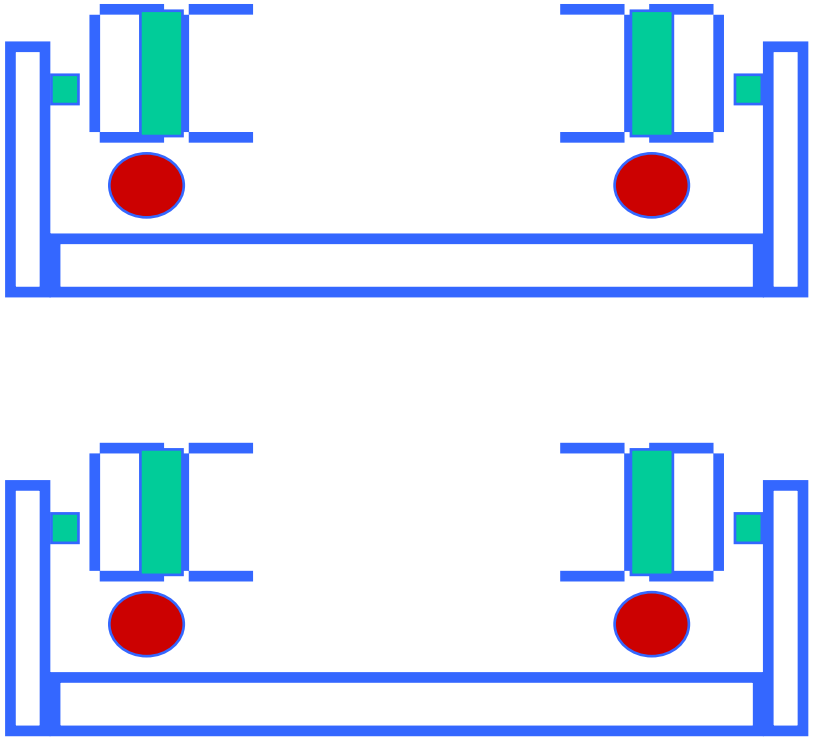

Linde 마스트

Ⅳ. 차체 구조

틸트 실린더 지지대

- 유한 요소법 적용
- 비틀림 방지 바에 응력 분산 구조
- 댐핑 밸브에 의한 토크 변화량 제어

Ⅳ. 차체 구조

조종실 진입 스텝

- 안전하고 신속한 조종실 진입을 위한 광폭 조종실 진입 스텝

Ⅳ. 차체 구조

- 최적의 작업 시야 제공